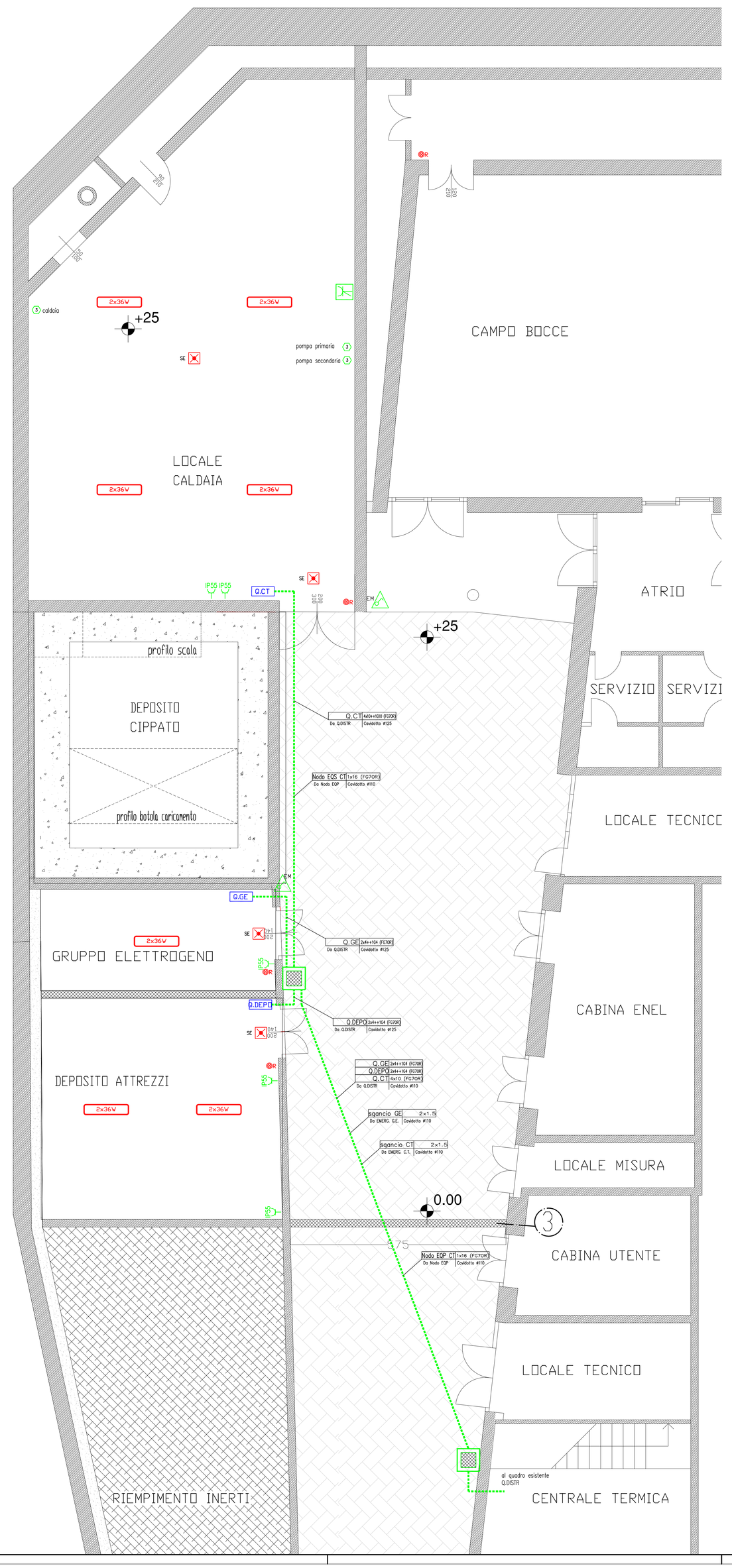

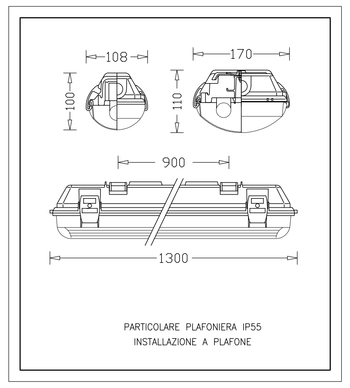

LEGENDA

LEGENDA IMPIANTO LUCE	
Simbolo	Descrizione
	Comando luce tramite pulsante NA 10A 250V, IP40, con spia di segnalazione, completo di relè per il comando luci
LEGENDA CORPI ILLUMINANTI	
Simbolo	Descrizione
2×36W	Corpo illuminante a plafone per l'installazione a soffitto lampade fluorescenti lineari 2x36W, IP65, corpo in policarbonato
LEGENDA IMPIANTO FORZA	
Simbolo	Descrizione
Q...	Centralino elettrico in materiale termoplastico da incasso costruito e provato secondo le indicazioni della CEI 23-51, H150
EM	Comando di emergenza o sicurezza positiva realizzato mediante pulsante agente sulla bobina di sganciio su interruttore di protezione del quadro generale
IP55	Presa UNEL 2P+T 10/16A in scatola a parete 3 moduli, IP55, H130 se non. diversa. spec.
	Alimentazione apparato tecnologico composto da cavo elettrico terminante in scatola o incassa o parete (E=estrattore, 2=generico monofase, 3=generico trifase)
	Quadro prese a parete, inter. MTD4P 16A 6kA 30mA, IP55, contenente: n° 1 presa IEC 309 16A 3P+N+T, n° 2 prese IEC 309 16A, 2P+T, n° 1 presa UNEL 10/16A
SE	Lampada di emergenza autoalimetata, 36W, autonomia 1 h, tempo di ricarica 12 h, IP65

REGIONE AUTONOMA VALLE D'AOSTA
COMUNE DI GRESSONEY SAINT JEAN

Data 22/11/2013
Agg. 17/12/2013

Oggetto: *Impianto di riscaldamento a biomassa a servizio della Sport Haus*

Committente: *Comune di Gressoney Saint Jean*

IE01
Scala: 1:50
13069

PROGETTO ESECUTIVO
Progetto Impianto elettrico - Pianta d'installazione

Studio ENERGIE
Loc. Grande Charrière, n°40
11020 Gressoney-Saint-Jean (AO)
Tel/Fax: 0125/355805
www.studioenergie.it

Ing. Germano Impieri
per. ind. Andrea Persico

geom. Sara Zubiena
per. ind. Simone Pulini
per. ind. Andrea Persico
Ing. Sylvie Thomasset
per. ind. Francesco Marturano
tec. energ. Christian Besenval
tec. energ. Stefano Chabod
segr. aziend. Marialenea Tramontì
segr. aziend. Adduris Erica

Responsabile di progetto:
ing. Germano Impieri

Collaborazione
arch. Simona Agostino

A termini di legge è vietato riprodurre o comunicare a terzi il contenuto del presente elaborato